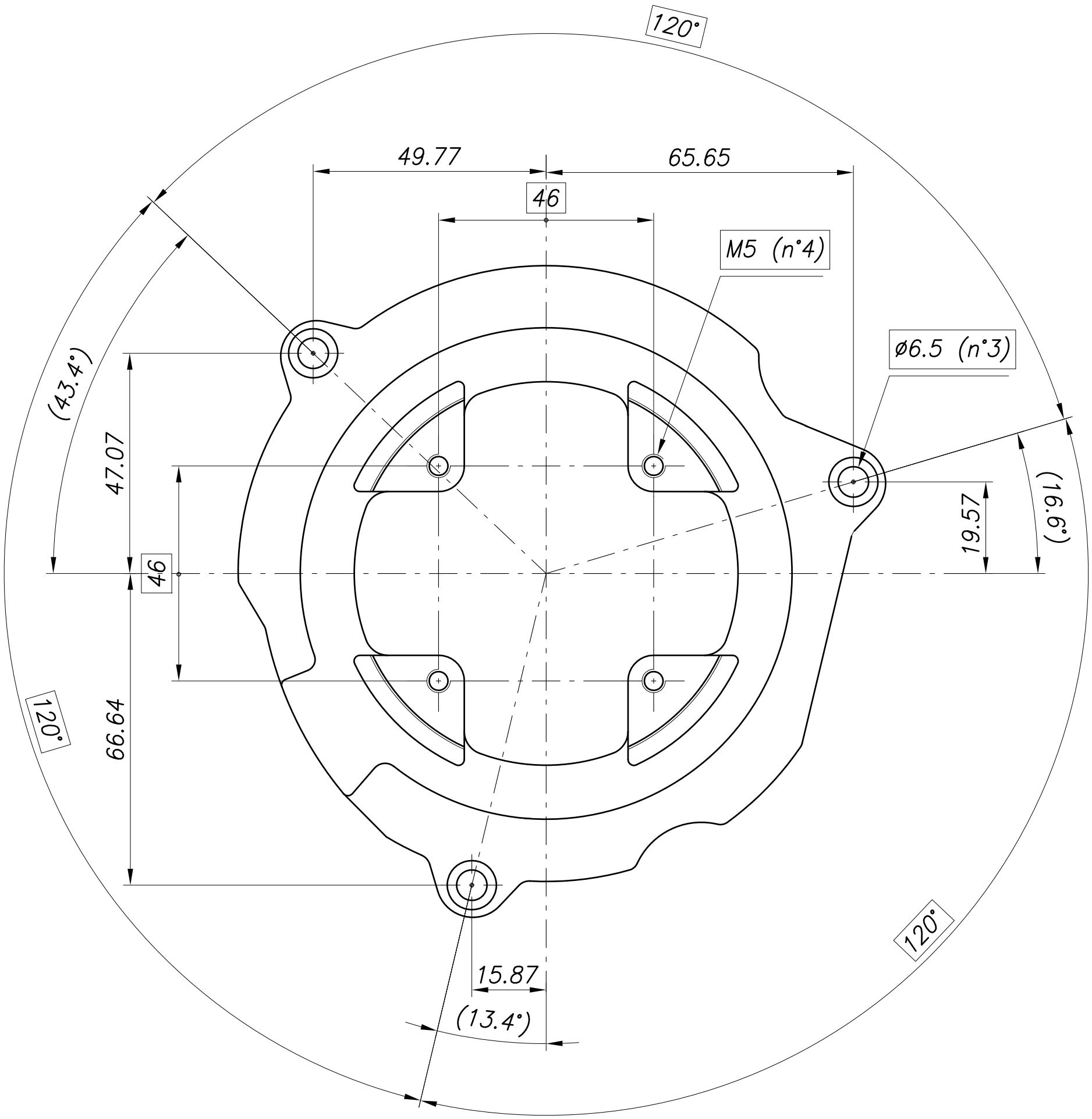SUPPORTO ACCENSIONE / MOTORE 125 X30 - SHIFTER